ＦＡＸ 見積もり依頼書

FAX 06-6567-3545　24時間受付

御社名	
フリガナ	
ご担当者名	
ご住所	〒
ご連絡先	ＴＥＬ　　ＦＡＸ

表面型センサー（マグネット型）

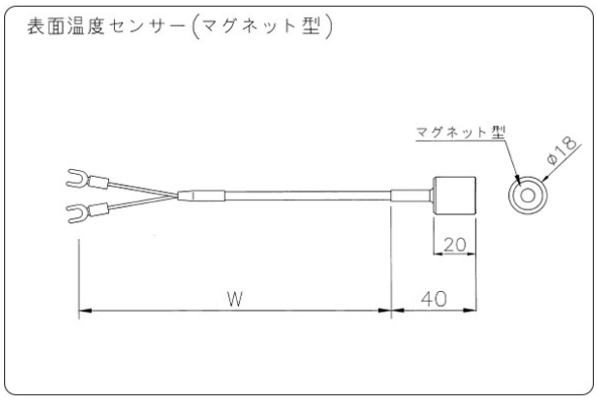

被覆熱電対 （必須）	□ シリコンリード　□ テフロンリード □ ビニールリード　□ その他　（　　）
端子 （必須）	□ Y端子／Y４ □ その他　（　　）
リード線長さ（W） （必須）	mm
備考 ご質問など	

Nissoku ニッソクセンサー株式会社

〒556-0025 大阪府大阪市浪速区浪速東1丁目2番3号
ＴＥＬ：06-6562-4871 ＦＡＸ：06-6567-3545